2021年度　令和3年度沖縄県高等学校新新人体育大会　サッカー競技(男子)

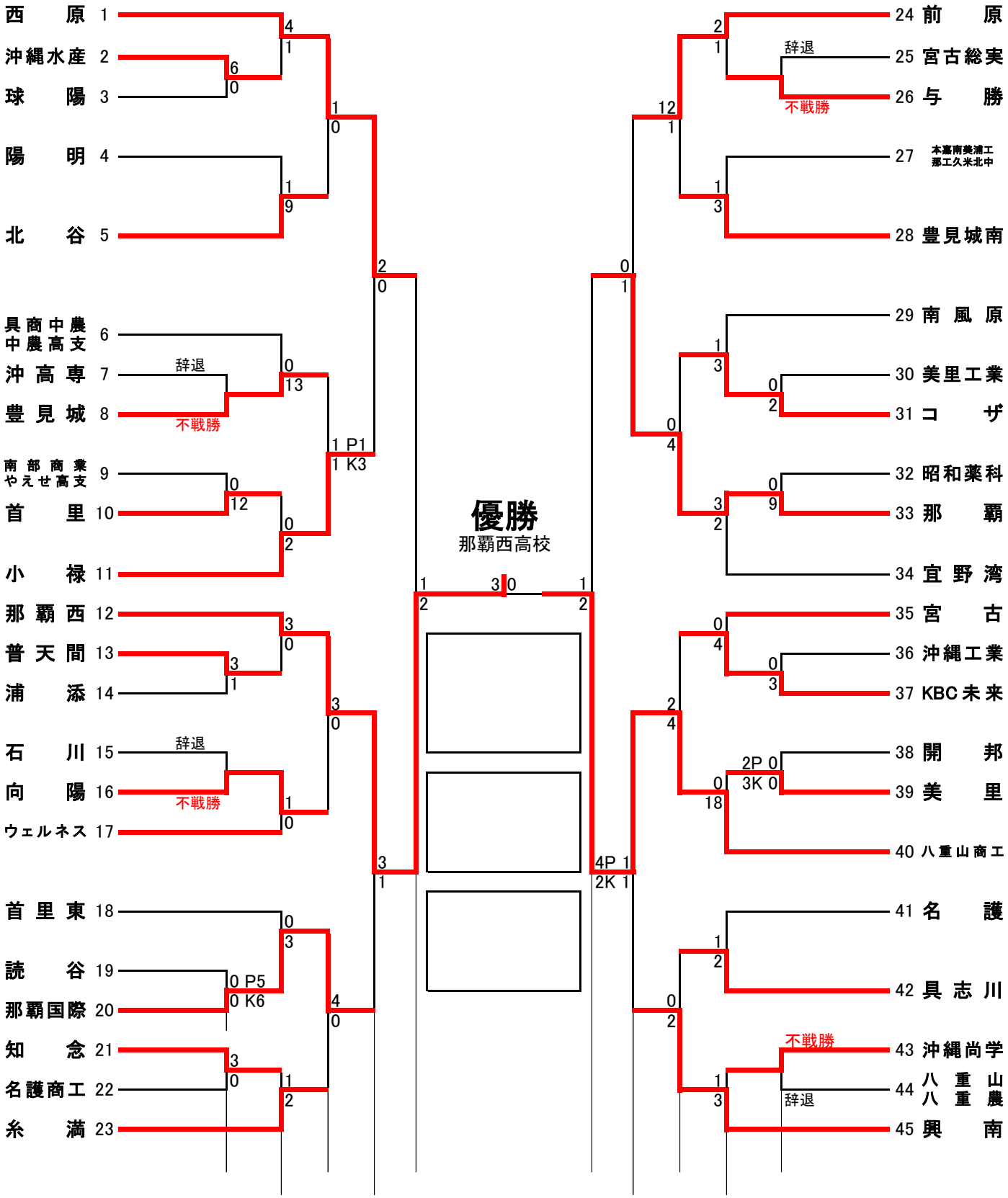

合同チーム　①本部・嘉手納・南部農林・美来工科・浦添工業・那覇工業・久米島・北中城
②八重山・八重山農林　③南部商業・やえせ高等支援　④具志川商業・中部農林・中部農林高等支援
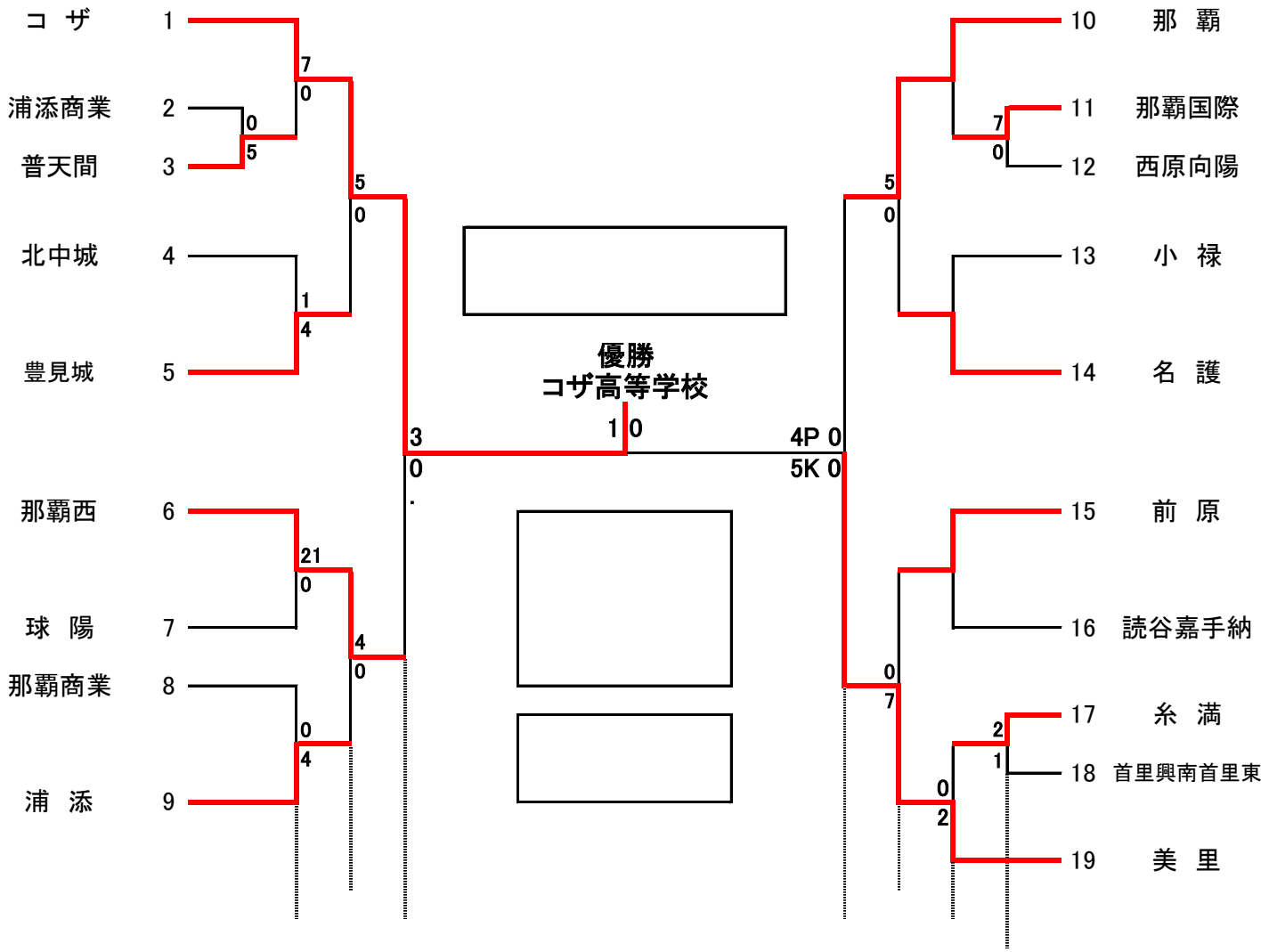
2021年度　令和3年度沖縄県高等学校新新人体育大会　サッカー競技(女子)