令和3年度　第57回　沖縄県高等学校総合体育大会サッカー競技(男子)

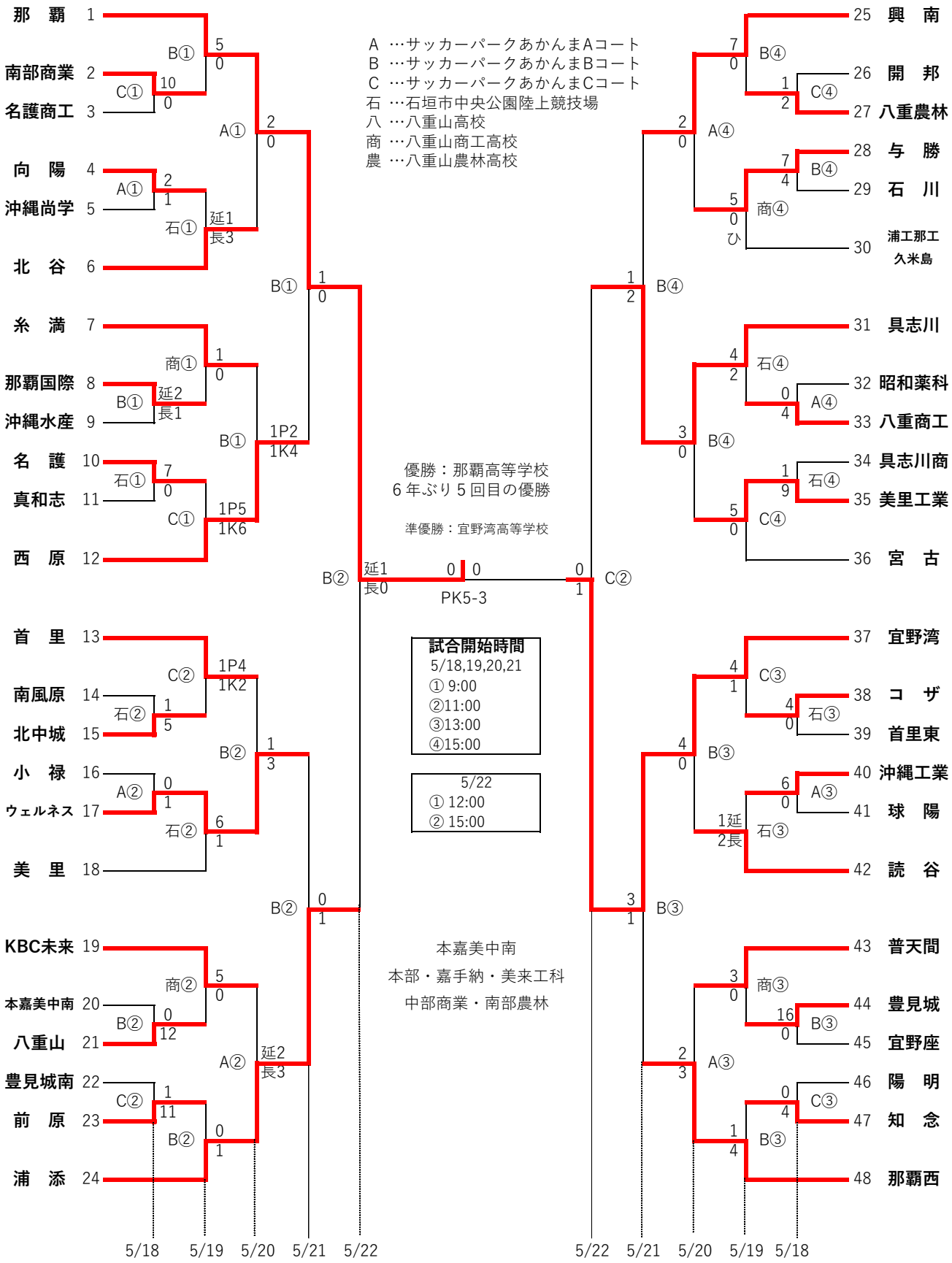

令和3年度　第29回　沖縄県高等学校総合体育大会サッカー競技(女子)
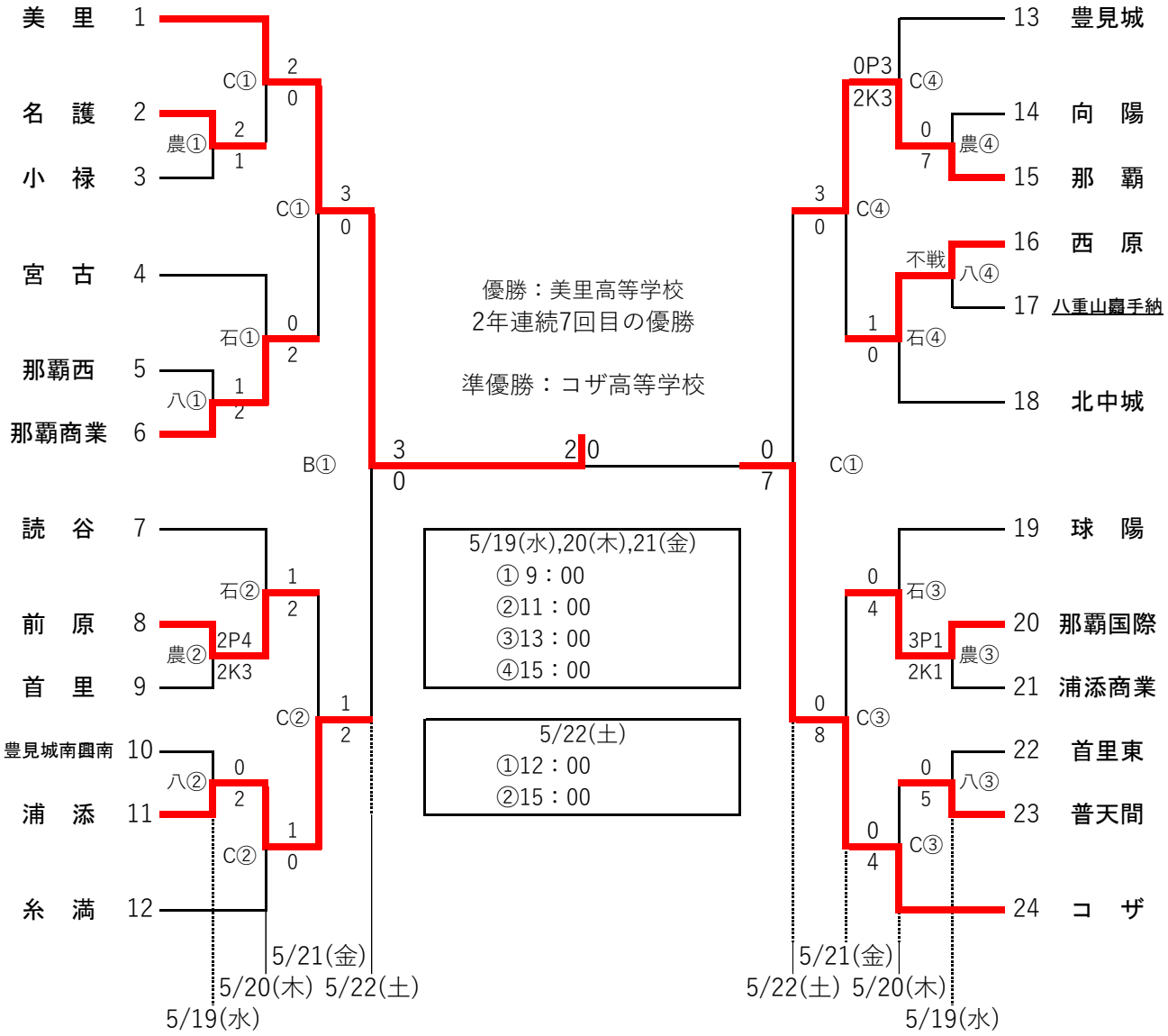
A　…サッカーパークあかんまAコート
B　…サッカーパークあかんまBコート
C　…サッカーパークあかんまCコート
石　…石垣市中央公園陸上競技場
八　…八重山高校
商　…八重山商工高校
農　…八重山農林高校