第66回沖縄県高等学校剣道競技大会 男子個人戦

第１試合場　　第２試合場

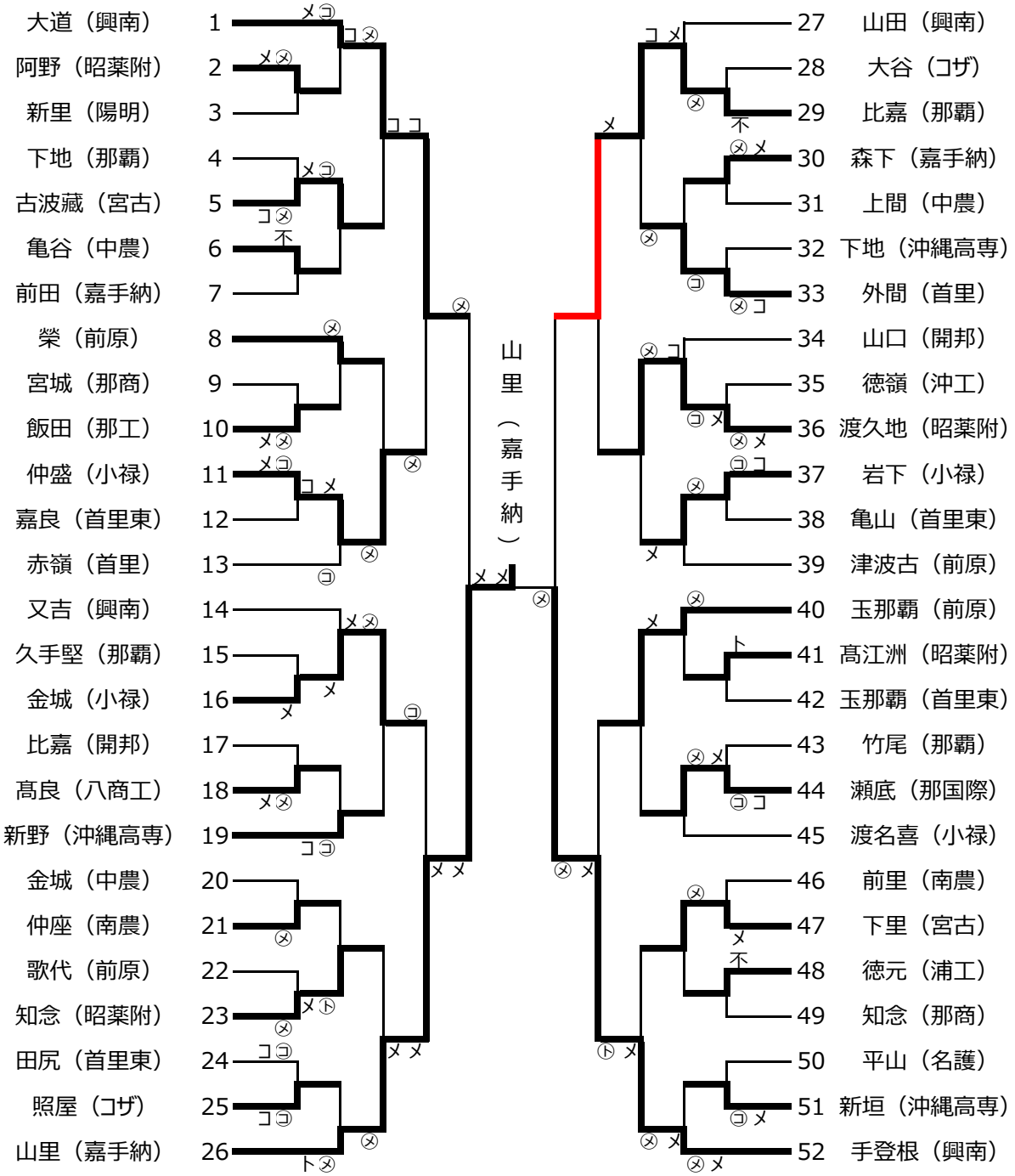

第２試合場　　第３試合場

※○印は試合時間４分以内の先取技を表す。

第66回沖縄県高等学校体育大会剣道競技　女子個人戦

第１試合場　　第２試合場

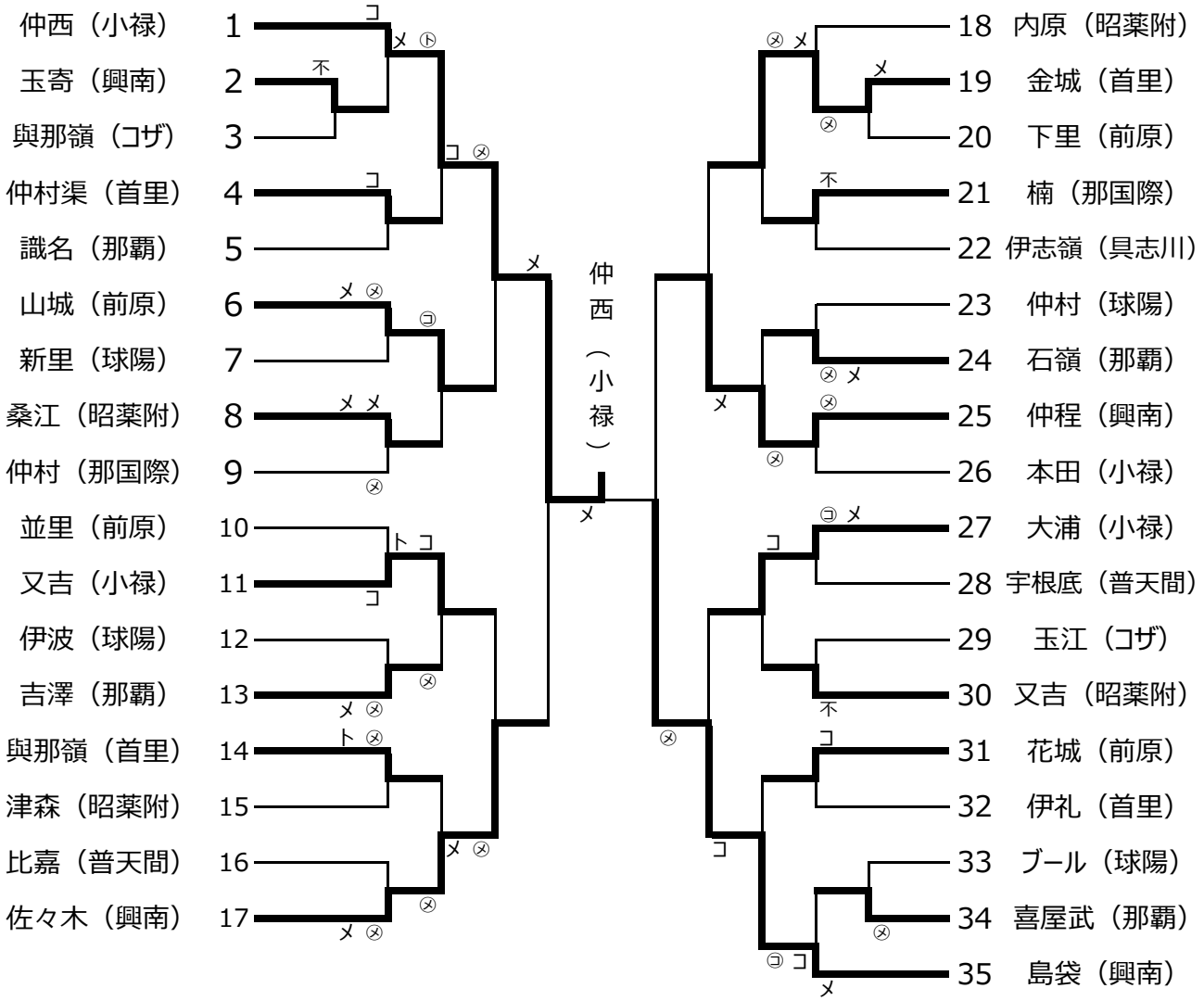

第２試合場　　第４試合場

※○印は試合時間４分以内の先取技を表す。

令和4年度沖縄県高等学校新人体育大会

第66回沖縄県高等学校剣道競技大会　男子団体戦

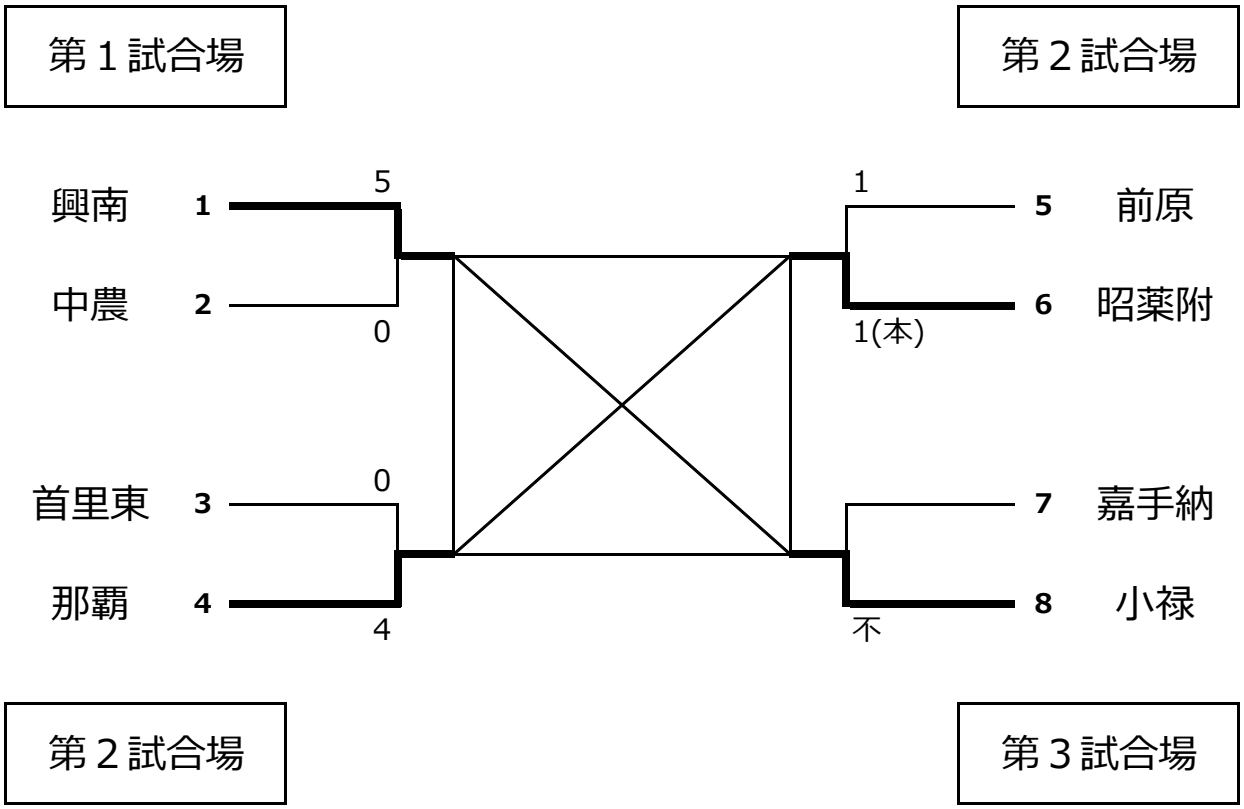

決勝リーグ表

学校名		① 興南	② 那覇	③ 昭薬附	④ 小禄	勝数	勝者数	取得総本数	順位
①	興南		○ 4/2	○ 6/3	○ 8/4	3	9	18	1
②	那覇	△ 0/0		○ 4/1	○ 4/3	2	4	8	2
③	昭薬附	△ 1/0	△ 3/1		△ 2/1	0	2	6	4
④	小禄	△ 4/1	△ 1/0	○ 3/2		1	3	8	3

※○勝ち△負け，分母は勝者数，分子は取得本数 代表戦はこれらの数に入れない。

令和4年度沖縄県高等学校新人体育大会

第66回沖縄県高等学校剣道競技大会　女子団体戦

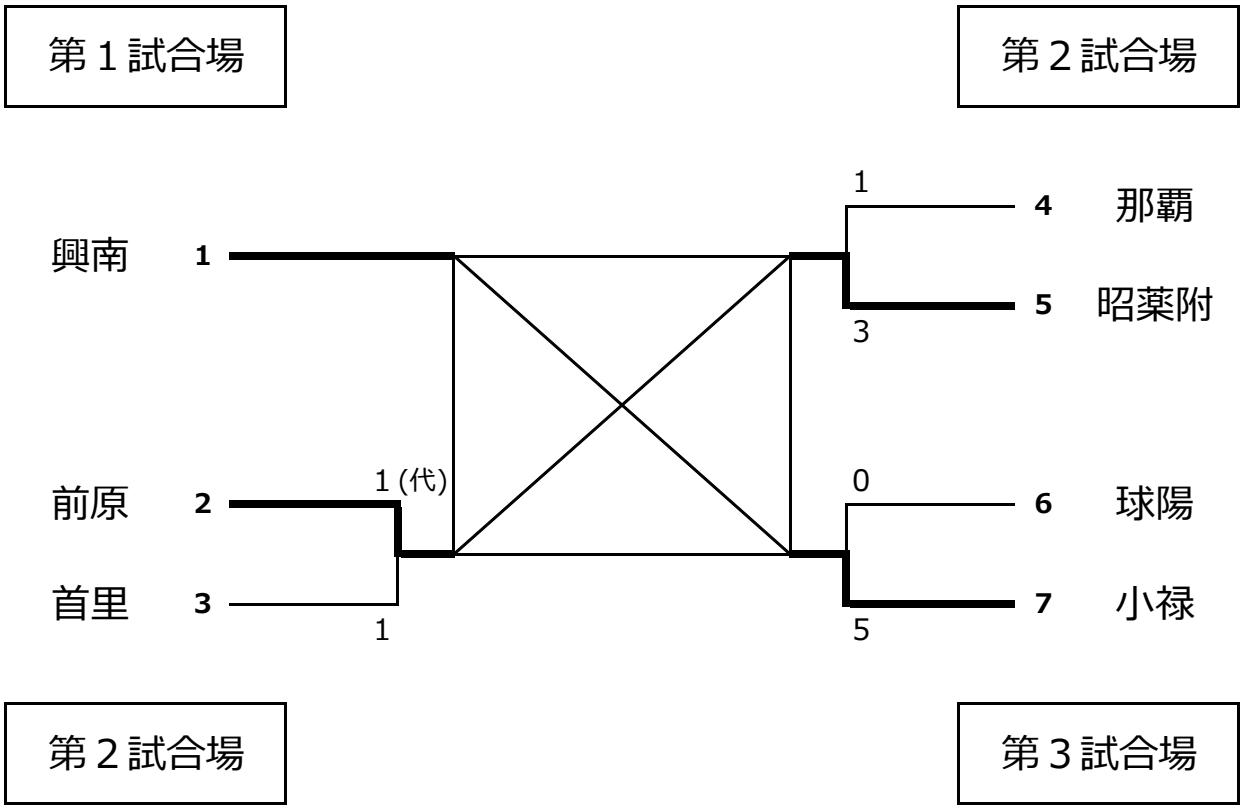

決勝リーグ表

学校名		① 興南	② 前原	③ 昭薬附	④ 小禄	勝数	勝者数	取得総本数	順位
①	興南		○ 4/3	○ 3/3	○ 3/1	3	7	10	1
②	前原	△ 1/1		△ 1/1	△ 1/1	0	3	3	4
③	昭薬附	△ 1/1	○ 1/1		△ 2/1	1	3	4	3
④	小禄	△ 2/0	○ 4/3	○ 3/2		2	5	9	2

※○勝ち△負け，分母は勝者数，分子は取得本数 代表戦はこれらの数に入れない。

※前原対昭和薬科は、代表戦で昭和薬科の勝ち

令和４年度沖縄県高等学校総合体育大会

第 66 回沖縄県高等学校剣道競技大会　結果訂正版

1 日目　5/28　小禄高等学校

女子個人戦

順位	氏名	よみがな	学校名
優勝	仲西　花音	なかにし　かのん	小禄高等学校
準優勝	島袋　百々夏	しまぶくろ　ももな	興南高等学校
3 位	佐々木　蒼依	ささき　あおい	興南高等学校
3 位	仲程　文音	なかほど　あやね	興南高等学校
5 位	山城　碧海	やましろ　あおい	前原高等学校
5 位	大浦　朋香	おおうら　ともか	小禄高等学校
5 位	又吉　翔子	またよし　しょうこ	小禄高等学校
5 位	金城　夢乃	きんじょう　ゆめの	首里高等学校

男子個人戦

順位	氏名	よみがな	学校名
優勝	山里　歩武	やまさと　あゆむ	嘉手納高等学校
準優勝	手登根　煌青	てどこん　こうせい	興南高等学校
3 位	大道　祐京	おおみち　うきょう	興南高等学校
3 位	比嘉　駿太	ひが　しゅんた	那覇高等学校
5 位	金城　房之介	きんじょう　ふさのすけ	小禄高等学校
5 位	玉那覇　功輝	たまなは　こうき	前原高等学校
5 位	仲盛　暖生	なかもり　はるせ	小禄高等学校
5 位	渡久地　政胤	とぐち　せいん	昭和薬科附属高等学校

2 日目

女子団体戦

順位	学校名
優勝	興南高等学校
準優勝	小禄高等学校
3 位	昭和薬科大学附属高等学校
4 位	前原高等学校

男子団体戦

順位	学校名
優勝	興南高等学校
準優勝	那覇高等学校
3 位	小禄高等学校
4 位	昭和薬科大学附属高等学校